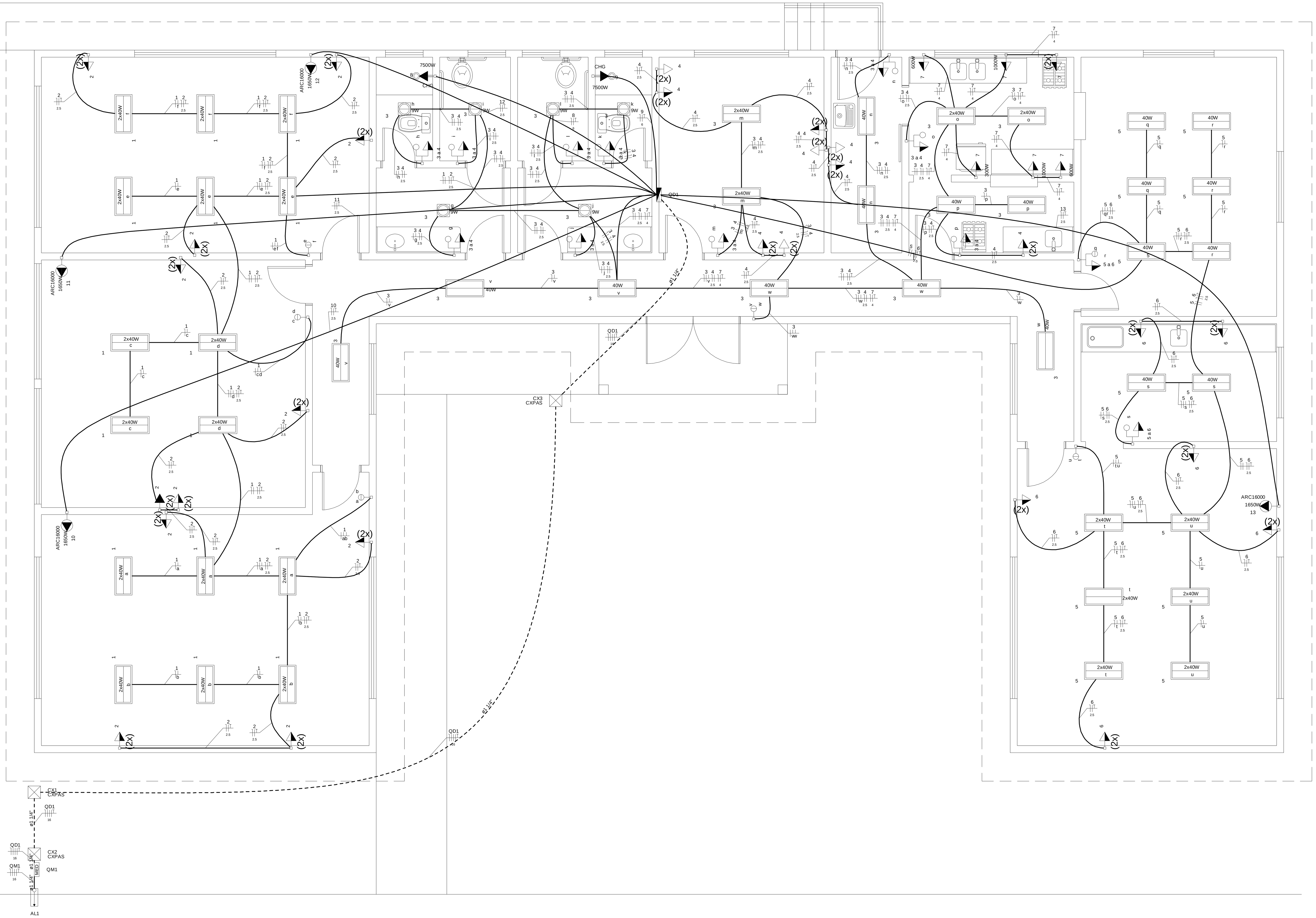

Legenda das indicações

CXPAS	Caixa de passagem aço pintada - 400x400x150mm
CHG	Tomada - uso específico - Chuveiro 7500 W
ARC16000	Tomada - uso específico - Condicionador de ar Split 16000BTU

Legenda

- 2 tomadas altas a 1,80m do piso
- 2 tomadas baixas a 0,30m do piso
- 2 tomadas médias a 1,20m do piso
- Caixa de passagem
- Conjunto 1 tecla simples e tomada a 1,20m do piso
- Conjunto 2 teclas simples e tomada a 1,20m do piso
- Entrada de serviço
- Interruptor simples 2 teclas a 1,20m do piso
- Luminária p/ lâmpada fluorescente compacta
- Luminária p/ lâmpada fluorescente tubular
- Quadro de distribuição
- Quadro de medição
- Tomada alta a 1,80m do piso
- Tomada média a 1,20m do piso

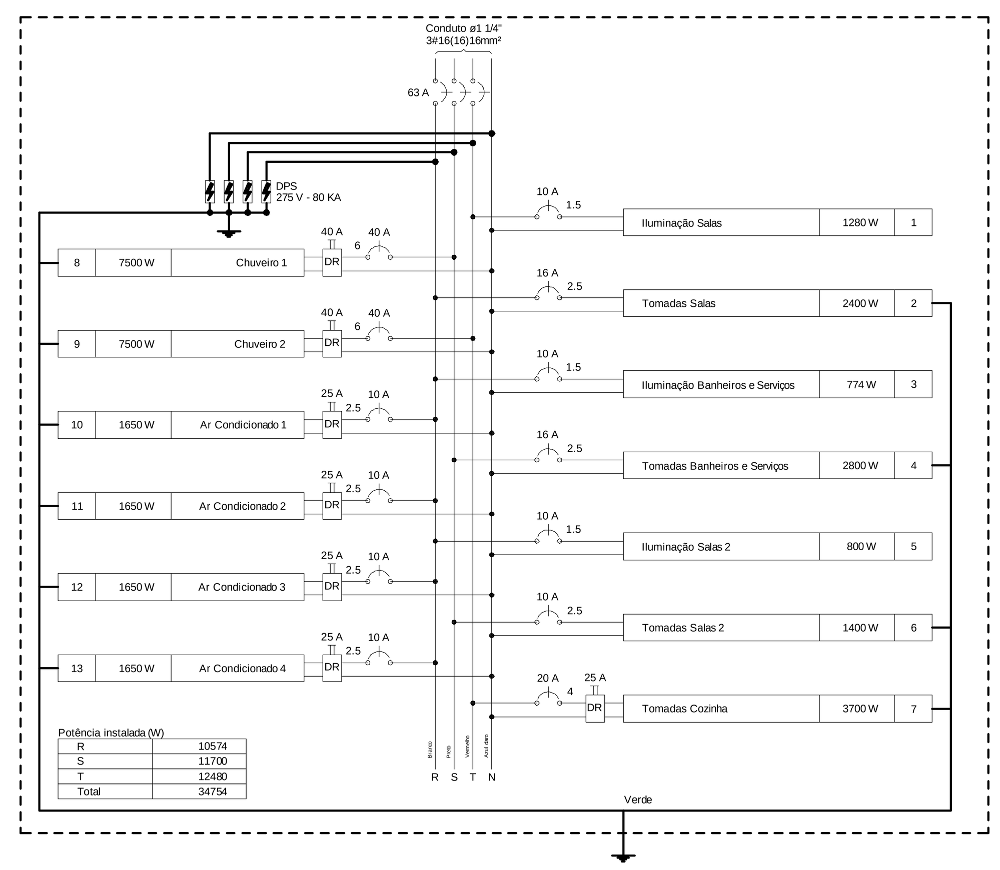

Quadro de Cargas (QD1)

Circuito	Descrição	Esquema	Método de inst.	Tensão (V)	Pot. total. (VA)	Pot. total. (W)	Fases	Pot. - R (W)	Pot. - S (W)	Pot. - T (W)	FCT	FCA	In' (A)	Ip (A)	Seção (mm2)	Ic (A)	Disj (A)	dV parc (%)	dV total (%)	Status
1	Iluminação Salas	F+N	B1	220 V	1455	1280	T			1280	1.00	0.80	8.3	6.6	1.5	17.5	10	1.42	2.77	OK
	b				273	240	T			240	1.00	0.80	1.5		1.5	17.5				OK
	a				273	240	T			240	1.00	0.80	1.5		1.5	17.5				OK
	c				182	160	T			160	1.00	0.80	1.0		1.5	17.5				OK
	d				182	160	T			160	1.00	0.80	1.0		1.5	17.5				OK
	e				273	240	T			240	1.00	0.80	1.5		1.5	17.5				OK
	f				273	240	T			240	1.00	0.80	1.5		1.5	17.5				OK
2	Tomadas Salas	F+N+T	B1	220 V	2667	2400	R	2400			1.00	0.80	15.2	12.1	2.5	24.0	16	1.44	2.79	OK
3	Iluminação Banheiros e Serviços	F+N	B1	220 V	948	774	R	774			1.00	0.70	6.2	4.3	1.5	17.5	10	0.52	1.88	OK
	g				12	9	R	9			1.00	0.70	0.1		1.5	17.5				OK
	h				12	9	R	9			1.00	0.70	0.1		1.5	17.5				OK
	i				12	9	R	9			1.00	0.70	0.1		1.5	17.5				OK
	j				12	9	R	9			1.00	0.70	0.1		1.5	17.5				OK
	l				12	9	R	9			1.00	0.70	0.1		1.5	17.5				OK
	k				12	9	R	9			1.00	0.70	0.1		1.5	17.5				OK
	m				182	160	R	160			1.00	0.70	1.2		1.5	17.5				OK
	n				103	80	R	80			1.00	0.70	0.7		1.5	17.5				OK
	o				182	160	R	160			1.00	0.70	1.2		1.5	17.5				OK
	p				103	80	R	80			1.00	0.70	0.7		1.5	17.5				OK
	w				154	120	R	120			1.00	0.70	1.0		1.5	17.5				OK
	v				154	120	R	120			1.00	0.70	1.0		1.5	17.5				OK
4	Tomadas Banheiros e Serviços	F+N+T	B1	220 V	3111	2800	S		2800		1.00	0.70	20.2	14.1	2.5	24.0	16	0.83	2.19	OK
5	Iluminação Salas 2	F+N	B1	220 V	956	800	R	800			1.00	0.80	5.4	4.3	1.5	17.5	10	1.07	2.43	OK
	q				103	80	R	80			1.00	0.80	0.6		1.5	17.5				OK
	r				154	120	R	120			1.00	0.80	0.9		1.5	17.5				OK
	s				103	80	R	80			1.00	0.80	0.6		1.5	17.5				OK
	t				273	240	R	240			1.00	0.80	1.5		1.5	17.5				OK
	u				273	240	R	240			1.00	0.80	1.5		1.5	17.5				OK
6	Tomadas Salas 2	F+N+T	B1	220 V	1556	1400	S		1400		1.00	0.80	8.8	7.1	2.5	24.0	10	0.97	2.32	OK
7	Tomadas Cozinha	F+N+T	B1	220 V	4111	3700	T			3700	1.00	0.70	26.7	18.7	4	32.0	20	1.34	2.69	OK
8	Chuveiro 1	F+N+T	B1	220 V	7500	7500	S		7500		1.00	1.00	34.1	34.1	6	41.0	40	0.78	2.14	OK
9	Chuveiro 2	F+N+T	B1	220 V	7500	7500	T			7500	1.00	1.00	34.1	34.1	6	41.0	40	0.53	1.89	OK
10	Ar Condicionado 1	F+N+T	B1	220 V	1833	1650	R	1650			1.00	1.00	8.3	8.3	2.5	24.0	10	0.99	2.34	OK
11	Ar Condicionado 2	F+N+T	B1	220 V	1833	1650	R	1650			1.00	1.00	8.3	8.3	2.5	24.0	10	0.90	2.25	OK
12	Ar Condicionado 3	F+N+T	B1	220 V	1833	1650	R	1650			1.00	1.00	8.3	8.3	2.5	24.0	10	0.61	1.97	OK
13	Ar Condicionado 4	F+N+T	B1	220 V	1833	1650	R	1650			1.00	1.00	8.3	8.3	2.5	24.0	10	1.02	2.38	OK
TOTAL					37136	34754	R+S+T	10574	11700	12480										

Quadro de Demanda (QD1)

Tipo de carga	Potência instalada (kVA)	Fator de demanda (%)	Demanda (kVA)
Iluminação e TUG's (Escolas e semelhantes)	10.69	100.00	10.69
Uso Específico	26.44	100.00	26.44
		TOTAL	37.14

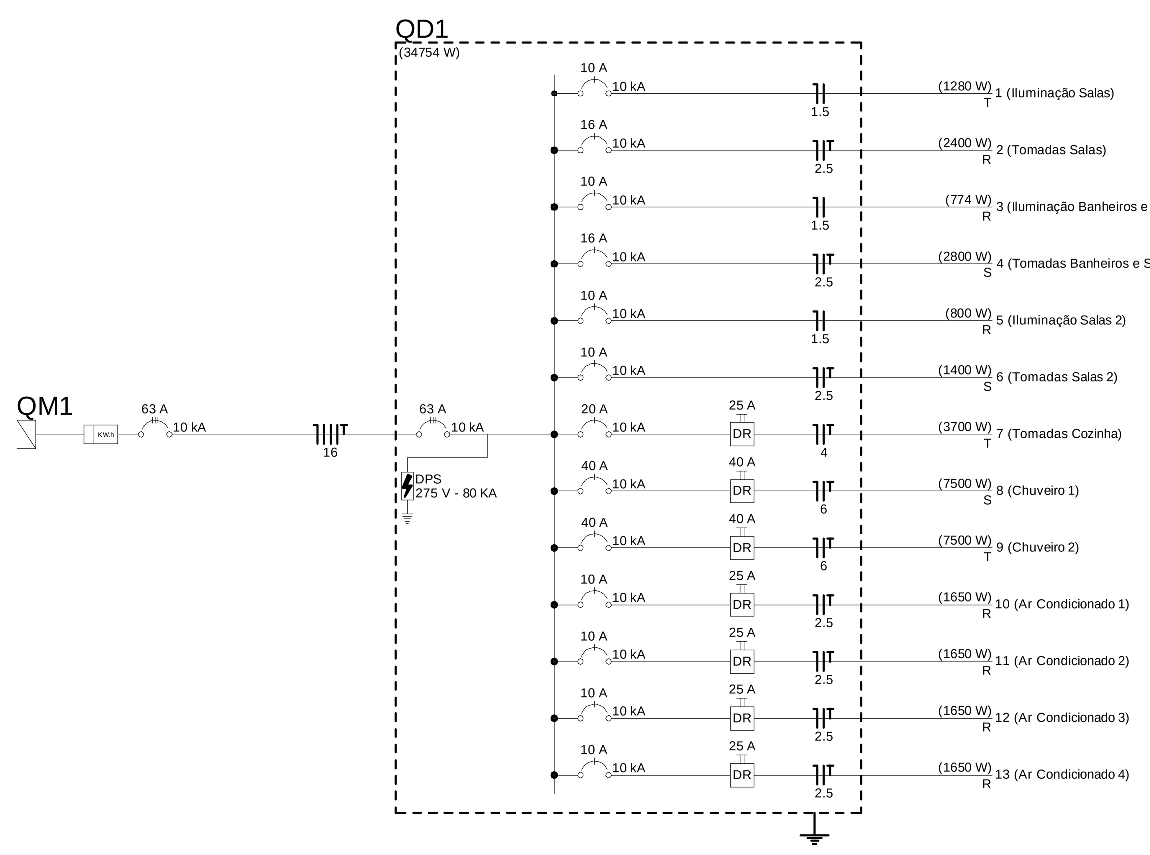

PROJETO ELÉTRICO

Escala:1:50

MUNICÍPIO DE IBIRUBÁ

ESCOLA MUNICIPAL DE EDUCAÇÃO
INFANTIL DO BAIRRO ODILA

OBRA
USO : COMUNITÁRIO
LOCALIZAÇÃO : RUA GUAÍBA, LADO PAR, ESQUINA COM A RUA JOÃO THIESEN, LADO PAR, BAIRRO ODILA - IBIRUBÁ/ RS

PLANTA
PROJETO ELÉTRICO

PROPRIETÁRIO
MUNICIPIO DE IBIRUBÁ

PROJETO
JEFERSON MÜLLER
ENGº CIVIL CREA RS 107.299-D

EXECUÇÃO

ÁREA
278,45 m²

DESENHO
AGO 2021

PRANCHA
6/8