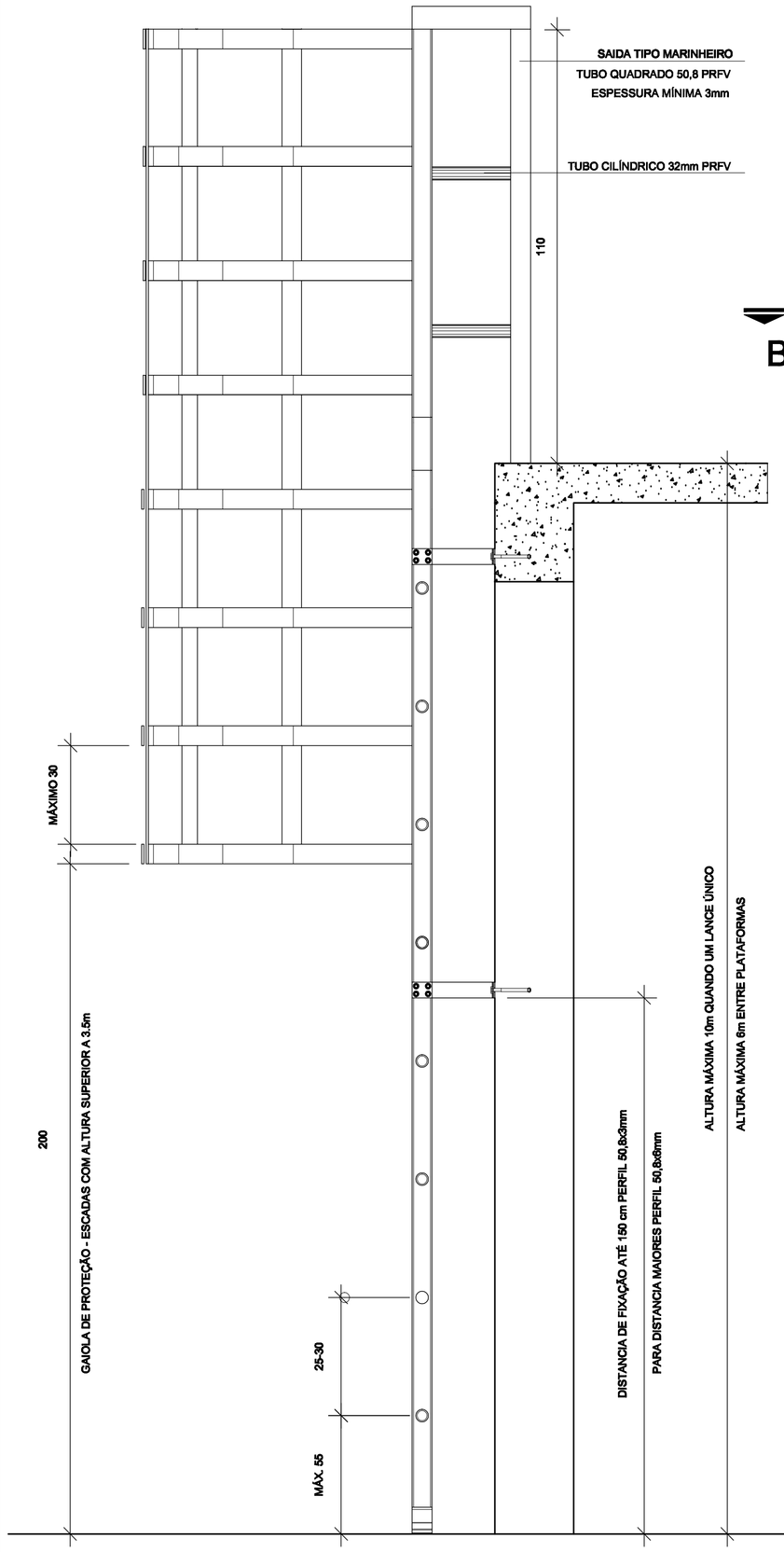

SEÇÃO TRANSVERSAL
ESCALA: 1:10

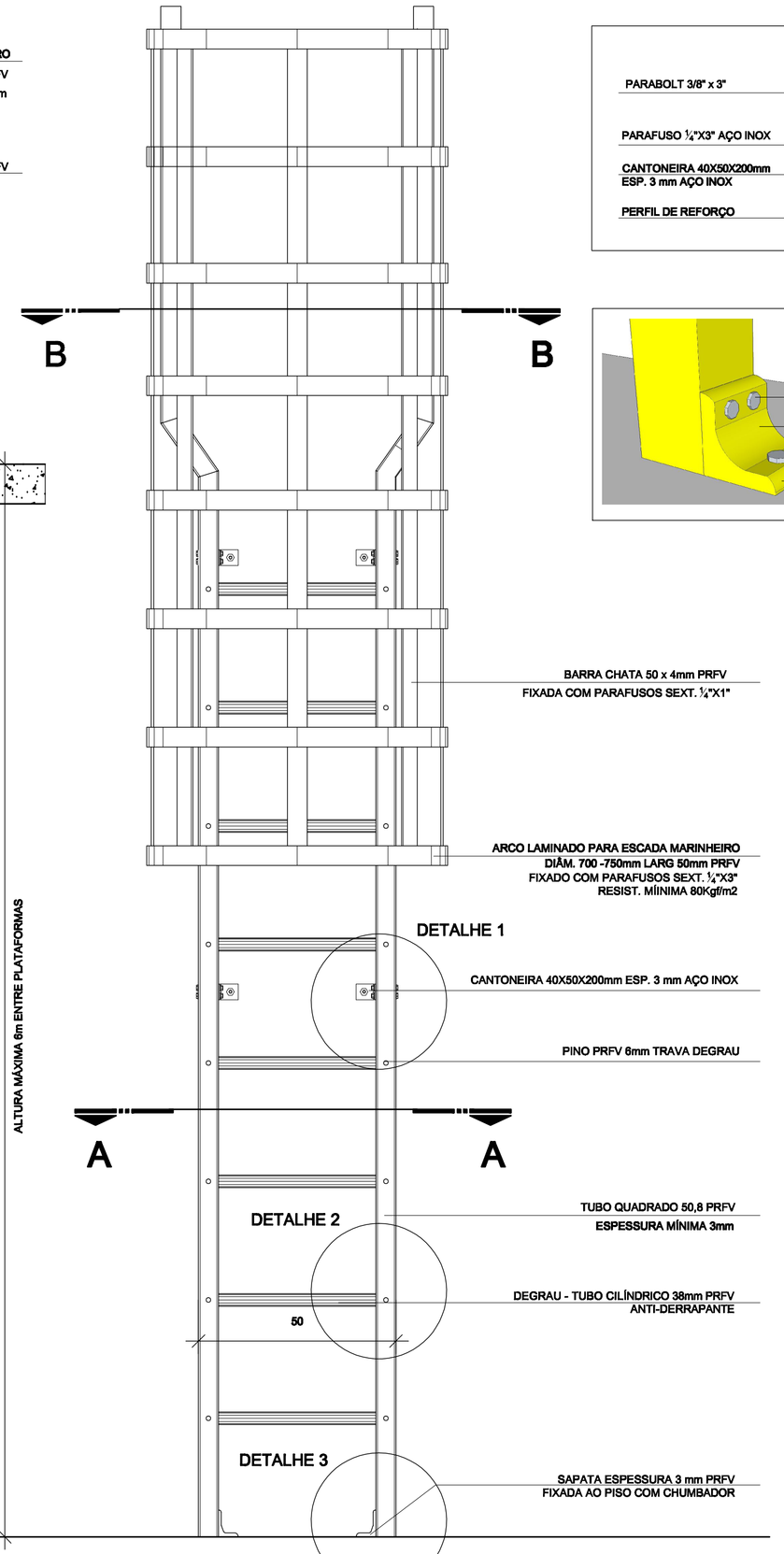

VISTA FRONTAL
ESCALA: 1:10

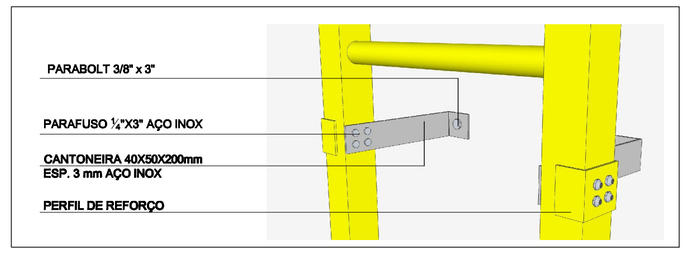

DETALHE 01 — FIXAÇÃO ESCADA

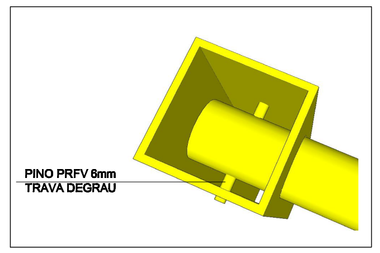

DETALHE 02 — FIXAÇÃO DEGRAU

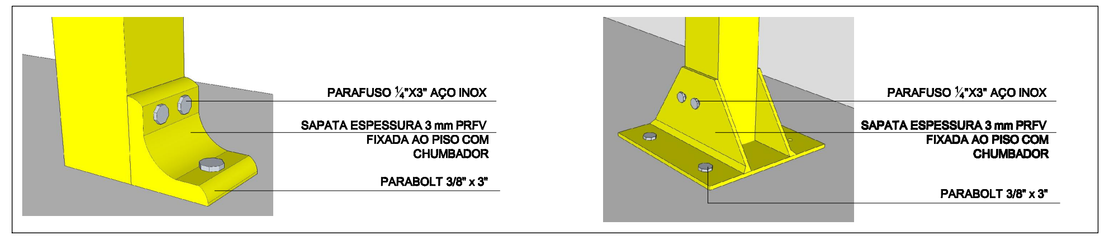

DETALHE 03 — SAPATAS
EM CIRCUNSTÂNCIAS ESPECIAIS AS SAPATAS DE FIXAÇÃO PODEM SER INSTALADAS NA POSIÇÃO PERPENDICULAR

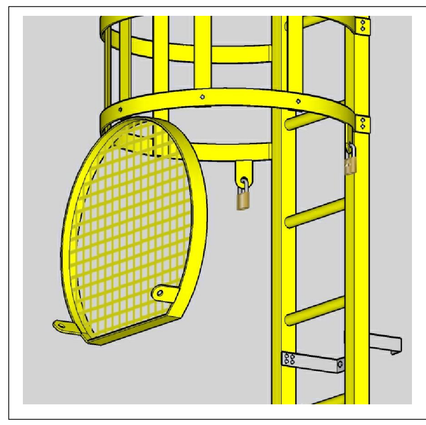

ESPECIFICAÇÃO

DETALHE 04 — ALÇAPÃO

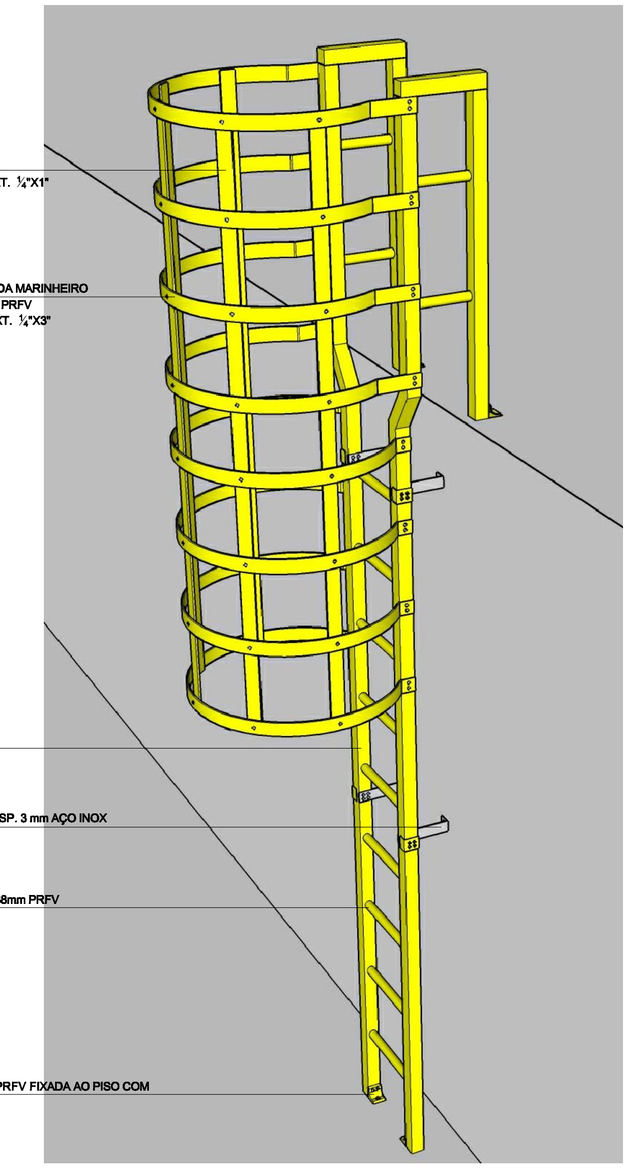

ESPECIFICAÇÕES:

A ESCADA DEVERÁ SER PRODUZIDO EM PLÁSTICO REFORÇADO COM FIBRA DE VIDRO PRFV PELO PROCESSO DE PULTRUSÃO COM PROTEÇÃO CONTRA RADIAÇÕES UV, ALTA RESISTÊNCIA À CORROSÃO DE AGENTES QUÍMICOS E SALINIDADE MARÍTIMA, ISOLAMENTO TÉRMICO E ELÉTRICO, RESISTÊNCIA MECÂNICA E BAIXO PESO.

NORMAS APLICAVEIS:

NBR 15708 / 2013 - PERFIS PULTRUDADOS
NR 12 - SEGURANÇA NO TRABALHO EM MÁQUINAS E EQUIPAMENTOS art. 12.76 e 12.78.1

ACABAMENTO:

PINTURA COM PRIMER EPOXY E TINTA POLIURETANO, SEM VERNIZ POSTERIOR , NA COR AMARELO OURO (AMARELO SEGURANÇA).
O ACABAMENTO SE DÁ APÓS LIXAMENTO COM LIXA FINA, APLICAR O PRIMER EPOXY, QUANDO DEVIDAMENTE CURADO, APLICA-SE UMA DEMÃO DE TINTA PU.
RECOMENDAÇÃO: DEVERÁ SER UTILIZADA PRÉ-COLORAÇÃO NA RESINA.

NA UNIÃO ENTRE OS PERFIS DA ESCADA DEVERÁ SER INSTALADO ELEMENTO MACIÇO DE UNIÃO, COM O OBJETIVO DE EVITAR ESMAGAMENTO.

EM TODAS OS ENCAIXES DE PEÇAS QUE COMPÕEM A ESCADA DEVERÁ SER PREVISTO REFORÇO COM SOLDA QUÍMICA.

DEVERÁ SER FORNECIDA ART DA ESCADA E ESPECIFICAMENTE DO SISTEMA DE FIXAÇÃO UTILIZADO.

A DISTANCIA MÁXIMA DOS FIXADORES COM TUBO DE 50,8x3mm É DE 1500mm, APÓS ESTA DISTANCIA USAR TUBO 50,8x6mm DE ESPESSURA.

A ESCADA DE PRFV NÃO DEVERÁ SER UTILIZADA NO INTERIOR DE RESERVATÓRIOS

A ESCADA DE PRFV INSTALADA EM ÁREAS DE ACESSO PÚBLICO DEVERÁ TER INICIO A 2m DO PISO, COM A COLOÇÃO DE ALÇAPÃO NO PRIMEIRO ANEL CFME DETALHE 4.
O ACESSO A ESTA ESCADA DEVERÁ SER FEITO POR UMA ESCADA MÓVEL.

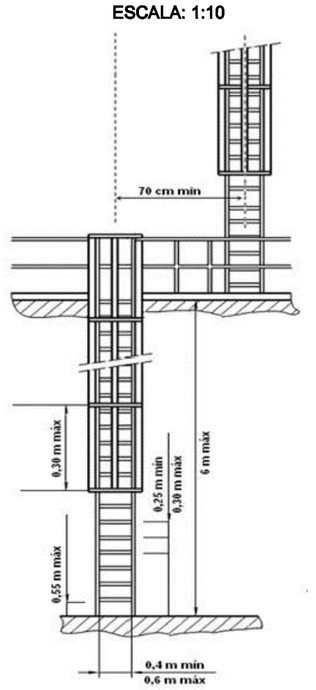

DETALHE NR12
TRANSPOSIÇÃO ESCADA

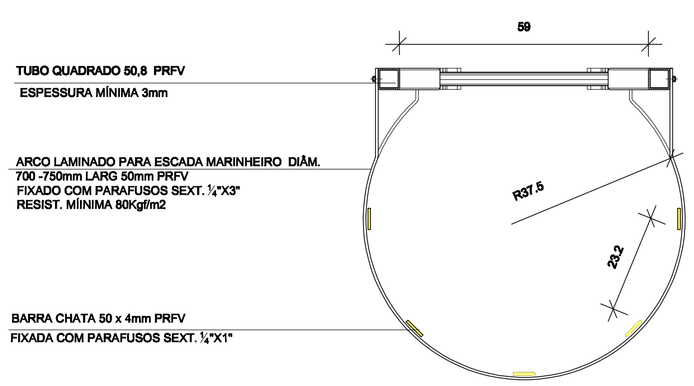

CORTE BB
ESCALA: 1:10

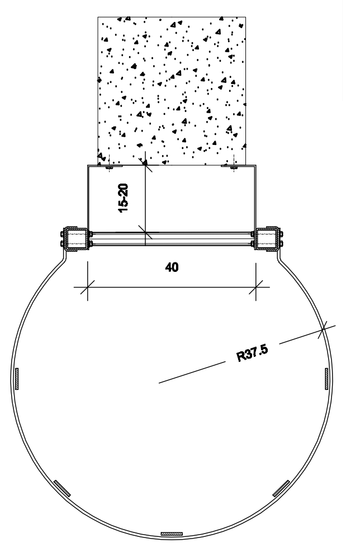

CORTE AA- FIXAÇÃO PILAR
ESCALA: 1:10

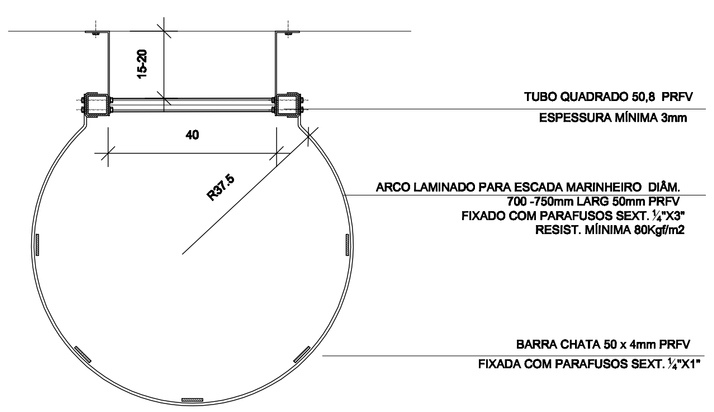

CORTE AA- FIXAÇÃO PAREDE
ESCALA: 1:10

01	REVISÃO 01	CLAUDIA	20/10/2013
00	EMISSÃO INICIAL	CLAUDIA	10/07/2012
REVISÃO	ASSUNTO	RESPONSÁVEL	DATA

CONTRATADA(s)

CORSAN
www.corsan.com.br
ARQUITETURA
DEXP/SUPRO/DEPCO

MUNICÍPIO: PADRÃO

UNIDADE: CORSAN -SEDE
Av. Caldas Júnior nº 120 - 18º andar

DIREITOS AUTORAIS RESERVADOS CONFORME TERMOS CONTRATUAIS
PROIBIDA A REPRODUÇÃO TOTAL OU PARCIAL DESTE DESENHO SEM EXPRESSO CONSENTIMENTO DO PROPRIETÁRIO

PROJETISTAS
Arqto. DANIEL LOSS MACIEIRA CREA: 79830
Arqta. CLAUDIA F. JAHNEL CREA: 109061
Arqto. WAGNER FINGER HÖRBE CREA: 87277

PRANCHA: ESCADA DE MARINHEIRO

REVISOR PROJETO	DESENHO: CLAUDIA JAHNEL	ESCALA: Indicada	CODIGO CIDADE/NUM.PROJETO: 000-0000000
COLABORADOR	NOME DO ARQUIVO: escada marinheiro prfv.dwg	DATA: Julho / 2012	PRANCHA: 01/01

COMPANHIA RIOGRANDENSE DE SANEAMENTO