S20-21

PLANTA
ESC 1:25

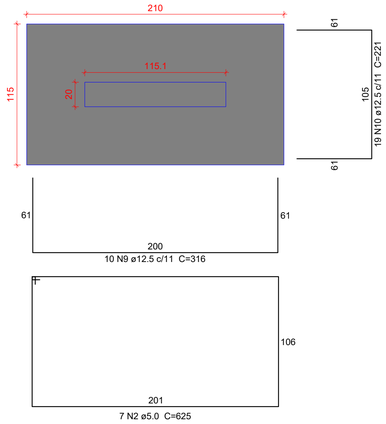

CORTE
ESC 1:25

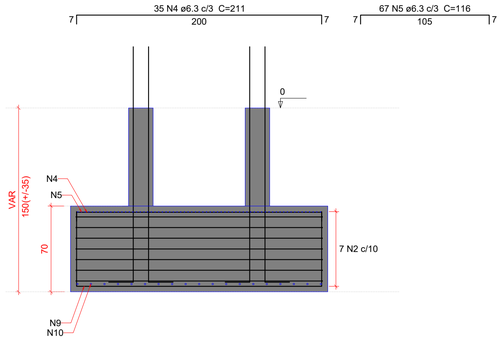

P20=P21

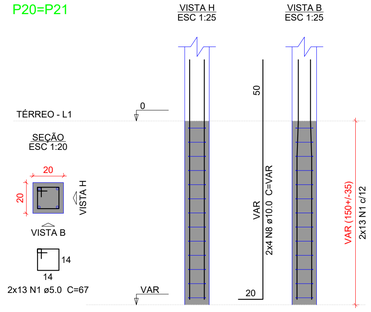

Solo com capacidade de suporte > 1.00 kgf/cm²
Solo compactado sobre a sapata
peso específico > 1600.00 kgf/m³

S23-24

PLANTA
ESC 1:25

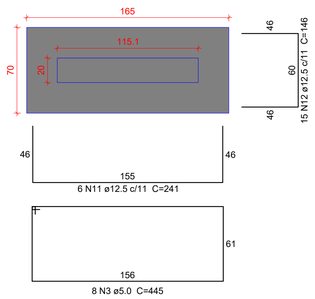

CORTE
ESC 1:25

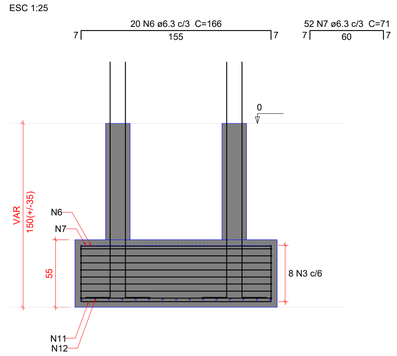

P23=P24

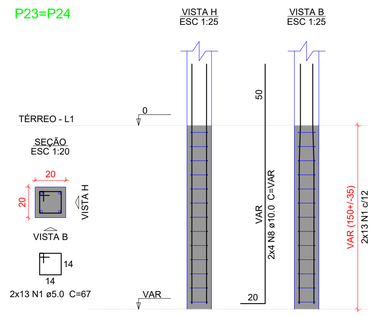

Solo com capacidade de suporte > 1.00 kgf/cm²
Solo compactado sobre a sapata
peso específico > 1600.00 kgf/m³

Relação do aço

S20-21 S23-24

AÇO	N	DIAM (mm)	QUANT	C.UNIT (cm)	C.TOTAL (cm)
CA60	1	5.0	52	67	3484
	2	5.0	7	625	4375
	3	5.0	8	445	3560
CA50	4	6.3	35	211	7385
	5	6.3	67	116	7772
	6	6.3	20	166	3320
	7	6.3	52	71	3692
	8	10.0	16	VAR	VAR
	9	12.5	10	316	3160
	10	12.5	19	221	4199
	11	12.5	6	241	1446
	12	12.5	15	146	2190

Resumo do aço

AÇO	DIAM (mm)	C.TOTAL (m)	PESO + 10 % (kg)
CA50	6.3	221.7	59.7
	10.0	34.3	23.2
	12.5	110	116.5
CA60	5.0	114.2	19.4

PESO TOTAL (kg)	
CA50	199.4
CA60	19.4

Volume de concreto (C-30) = 2.47 m³
Área de forma = 9.94 m²

Caracteristicas do Projeto

1 – COBRIMENTO DAS ARMADURAS – PILARES E VIGAS: 3.0 cm
2 – COBRIMENTO DAS ARMADURAS – LAJES E ESCADAS: 3.0 cm
3 – COBRIMENTO DAS ARMADURAS – FUNDAÇÃO: 4.5 cm
4– PREVER LASTRO DE CONCRETO MAGRO (5 cm) SOB AS ESTRUTURAS EM CONCRETO.
5 – OS VENTOS INCIDENTES NAS FACES X (90°) E Y (0°), RESPECTIVAMENTE, NÃO OCORREM SIMULTANEAMENTE.

NOTAS 1 : DURABILIDADE

1 – CLASSE DE AGRESSIVIDADE AMBIENTAL: II
2 – MÓDULO DE ELASTICIDADE > 35.42 GPa
3 – FATOR A/C < 0.4
4 – AÇO CA 50A e CA 60B
5 – CONCRETO CLASSE > 30 MPa
6 – CONSUMO DE CIMENTO > 350 Kg/m3

NOTAS 2 : NORMAS

– NBR 06118 – 2023 – Projeto de Estruturas de Concreto armado
– NBR 06120 – 2019 – Cargas para o Cálculo de Estruturas de edificações – Procedimento
– NBR 06123 – 2023 – Forças Devidas ao Vento em Edificações
– NBR 8681 – 2003 – Ações e Segurança nas Estruturas
– NBR 6122 – 2022 – Projeto e execução de Fundações

LEGENDA DA PLANTA DE LOCAÇÃO

(A) ORIENTAÇÃO DOS EIXOS DOS PILARES
(1) ORIENTAÇÃO DOS EIXOS DOS PILARES

NOTAS 3 : GERAIS

1 – Dimensões em Centimetros e Níveis em metros
2 – Conferir as disposição das armaduras antes da concretagem.
3 – A Responsabilidade pela fiscalização da obra é do Eng° resp Técnico.
4 – Aconselhamos moldagem de corpos de prova para cada caminhão betoneira.
5 – Respeitar os prazos mínimos para retirada de formas e escoramentos.
6 – Evitar romper concreto após endurecido, com marreta e talhadeira.
7 – Toda e qualquer alteração no respectivo projeto, o Calculista deverá ser consultado e o mesmo deverá emitir seu parecer por escrito.

TÍTULO DO PROJETO
UNIDADE BÁSICA DE SAÚDE - PORTE 1

PROPRIETÁRIO
MINISTÉRIO DA SAÚDE
SECRETARIA DE ATENÇÃO PRIMÁRIA À SAÚDE

Departamento de Engenharia & Arquitetura
e-mail: planejamento@taquari.rs.com.br

MUNICÍPIO DE TAQUARI

Endereço: Rua José Leite Costa, s/nº, Bairro Prado - Taquari/RS

ASSINADO DIGITALMENTE
ANDRE LUIS BARCELLOS BRITO
A conformidade com a assinatura pode ser verificada em: http://verifica.gov.br/verificador-digital
SERPRO

Município de Taquari:
André Luis Barcellos Brito
Prefeito Municipal

Resp. técnico: FLAVIO DE ANDRADE:50323040004
Assinado de forma digital por FLAVIO DE ANDRADE:50323040004
Dados: 2026.01.14 11:02:47 -03'00'
Flávio de Andrade
Engº Civil & Engº de Segurança do Trabalho
CREA: 111.653

TÍTULO DA PRANCHA
PROJETO ESTRUTURAL

DESCRIÇÃO DA ETAPA
DETALHAMENTO DAS SAPATAS DE FUNDAÇÃO

UNIDADE: (EXCETO INDICADO)	REVISÃO	Área:	DATA	ESCALA
cm	R00	389,78 m²	07/01/2026	INDICADA

DIREITOS AUTORAIS RESERVADO CONFORME LEGISLAÇÃO NACIONAL E INTERNACIONAL
OS CEDENTES, em caráter gratuito, total, irrevogável, irretratável, cedem e transferem ao CESSIONÁRIO todos e quaisquer direitos autorais natureza patrimonial sobre os PROJETOS,em obediência ao art. 93 da Lei nº 14.133, nos termos da Lei nº 9.610/1998 e §2º, art. 37, da Resolução CAU/BR n° 67, de 5 de dezembro de 2013.

FOLHA A1
84,10 x 59,40